xylem

SVI 30S

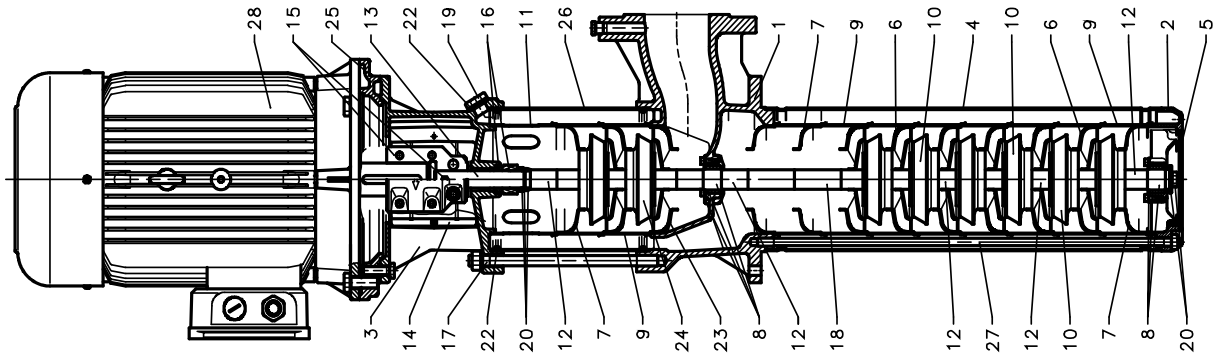

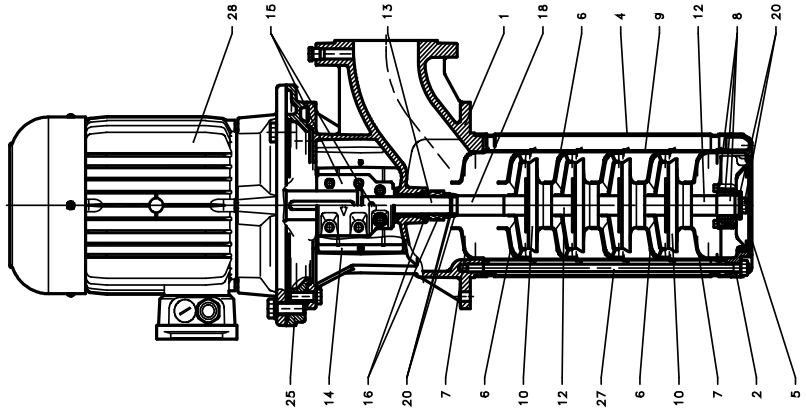

LOWARA

xylem

SVI 30S

ITEM N	DESCRIZIONE	DESCRIPTION	Q.TA' Q.TY	SVI 30S/P											
				SVI3001/05S_	SVI3002/05S_	SVI3003/05_	SVI3004/05S_	SVI3005/05S_	SVI3006/10S_	SVI3007/10S_	SVI3008/10S_	SVI3009/10S_	SVI3010/10S_	SVI3011/11S_	SVI3012/12S_
				101702010	101702020	101702030	101702040	101702050	101702060	101702070	101702080	101702090	101702100	101702110	101702120
				3 kW	4 kW	5.5 kW	7.5 kW	11 kW		15 kW			18.5 kW		22 kW
1	Bocca di mandata	Delivery outlet	1	151450500		151450510		151450530							
2	Fondello di aspirazione	Suction bottom cover	1	161408140											
3	Lanterna	Adaptor	1	-				161452801							
4	Camicia inferiore	Lower sleeve	1	166441310					166441340						
5	Filtro	Strainer	1	164600730											
* 6	Diffusore destro	Right diffuser		152801220											
			=>	1	2	3	4	5	4	5	6	7	8		
7	Coperchio diffusore	Diffuser cover		164001730											
			=>	5	4	3	2	1	6	5	4	3	2		
8	Kit cuscinetto	Bearing kit		148992210											
			=>	1					2						
9	Distanziale diffusori	Diffuser spacer	Q	162502310											
* 10	Girante destra	Right impeller		**150702240**											
			R	1	2	3	4	5	4	5	6	7	8		
11	Distanziale finale	Final spacer	1	162502290											
12	Distanziale girante	Impeller spacer		162502430											
			=>	2	3	4	5	6	11	12	13	14	15	16	17
13	Albero	Shaft	1	165042430					165042500					165042510	165042520
14	Protezione giunto	Coupling guard	2	164206580		164206590									
15	Kit coppia di semigiunti	Pair of couplings kit	1	148992390		148992400		148992410							148992420
* 16	Tenuta meccanica	Mechanical seal	1	002232570											
17	Tirante	Tie rod	4	-					167103480					167103490	167103500
	Dado	Nut		-					002617888						
18	Distanziale sostit. girante	Spacer for impeller	Q1	162502460											
19	Tappo carico (+ OR)	Fill plug (+ OR)	1	-					140170290						
* 20	Kit blocc. pacco gir.	Fixing imp. pack kit	1	148992160											
* 22	OR	OR	2	-					002221691						
* 23	Diffusore sinistro	Left diffuser		-					152801230						
			=>	-					2					3	4
* 24	Girante sinistra	Left impeller		-					**150702250**						
			L	-					2					3	4
25	Flangia di raccordo	Flange for connection	1	-				161050590							
26	Camicia superiore	Higher sleeve	1	-					166406780					166406790	166406800
27	Tirante	Tie rod	4	167103400					167103430						
	Dado	Nut		002630710											
28	Motore trifase (T)	Three phase motor (T)	1	50002RF00	50008VG00	50013VE00	50017VB00	50019VE00		50024VB00			50025VB00		50026VE00
	Tipo PLM	Type PLM		100RB14/330	112RB14S1/340	132RB5/355	132B5/375	160RB5/3110		160B5/3150			160B5/3185		180RB5/3220

* Parti di ricambio consigliate - Recommended spare parts

Q = N. stadi / stages
Q1 = N. stadi / stages - (L + R)